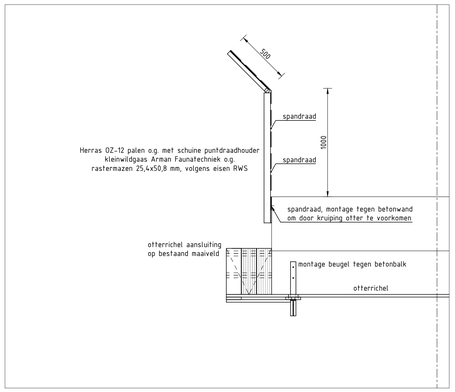

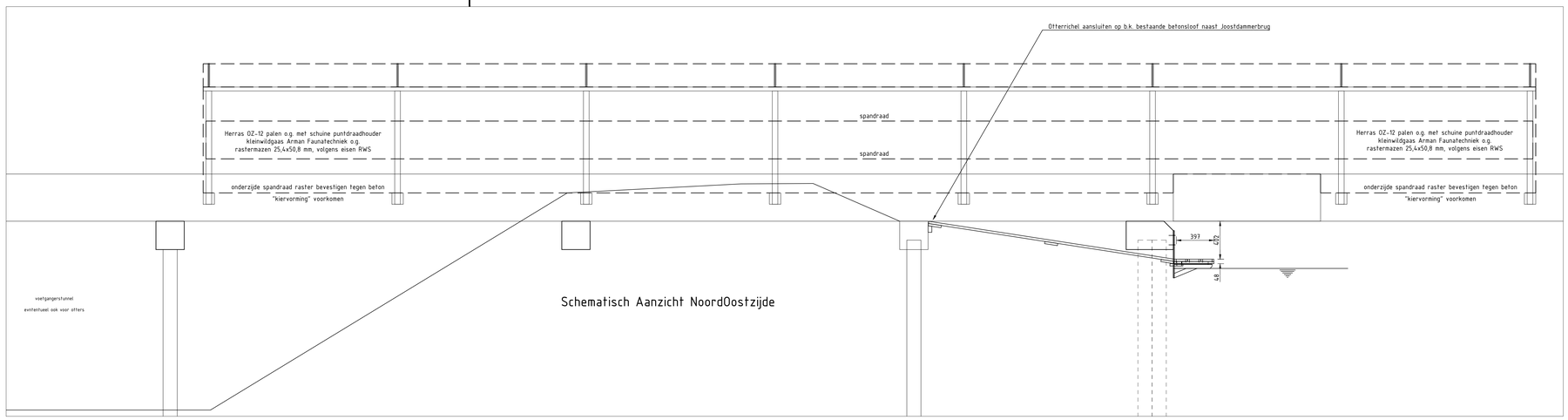

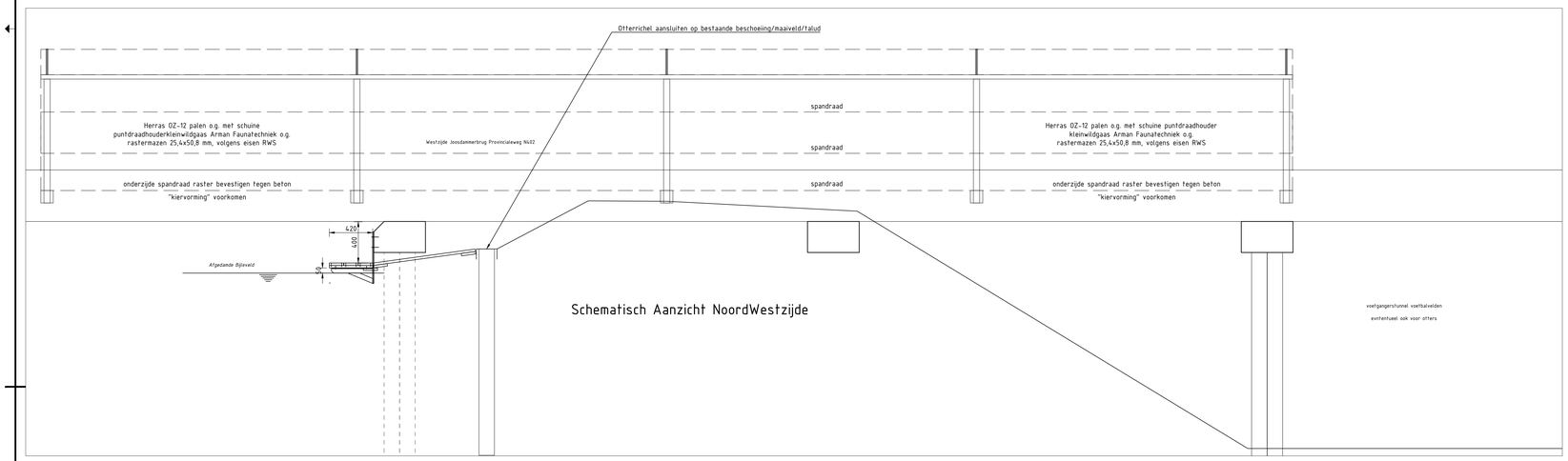

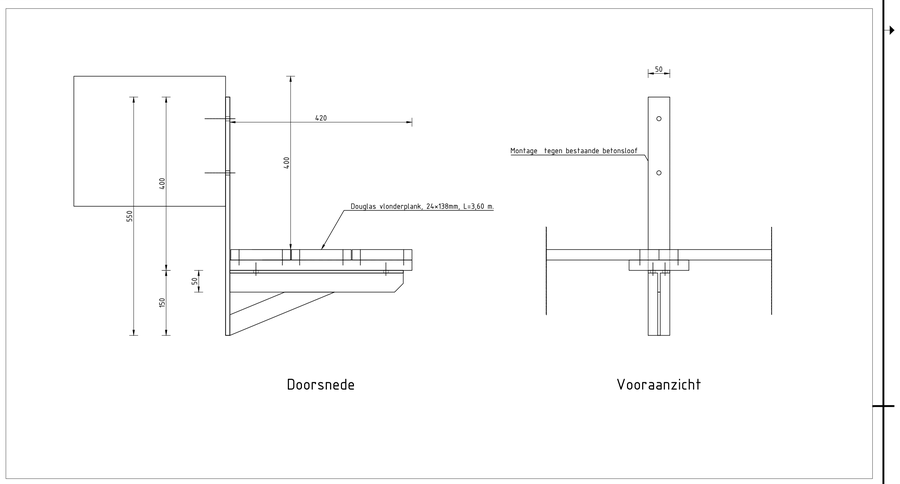

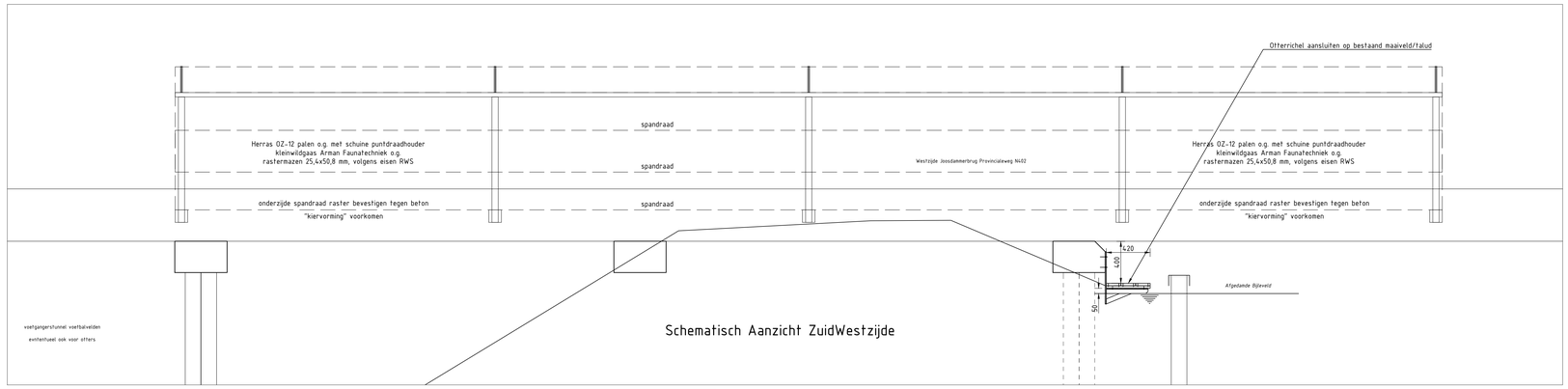

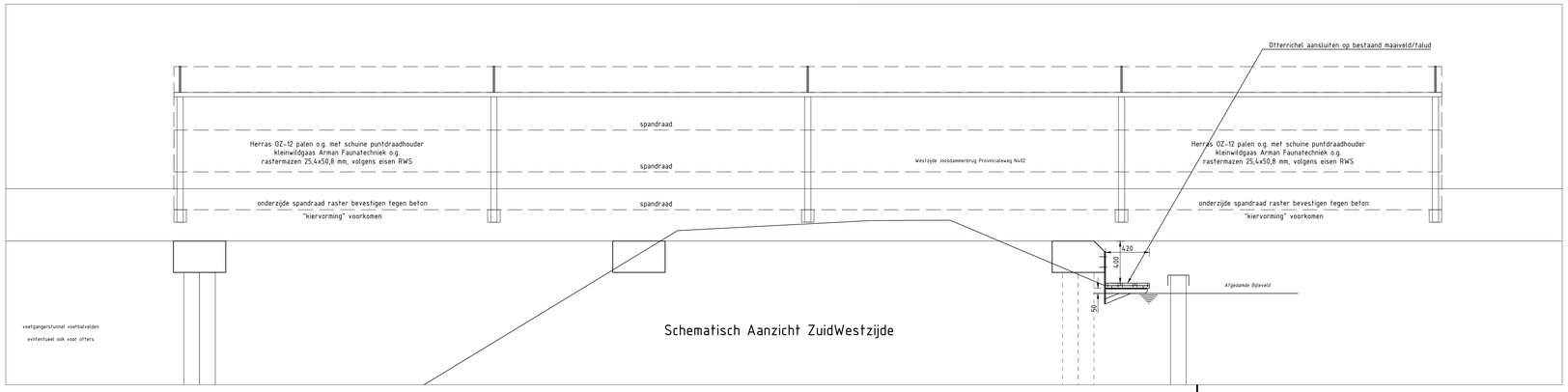

ALGEMEEN

Maatvoering in millimeters, tenzij anders aangegeven.
Peilmaten in meters t.o.v. N.A.P.
Hoeken in 360 graden stelsel.
Coördinaten in meters t.o.v. Rijksdrieheksstelsel [EPSG 28992]
Maatvoering afgerond op mm. Doortelmaten kunnen hierdoor een mm afwijken.

Versie	Omschrijving	Datum	Getekend	Accoord
0a	CONCEPT	-	-	-

Opdrachtgever
HOOGHEEMRAADSCHAP DE STICHTSE RIJNLANDEN
Bezoekadres
Poldermolen 2
3994 DD Houten
030-6345700
post@hdsr.nl
www.hdsr.nl

Project
REALISATIE FAUNAPASSAGE N402 te KOCKENGEN

Onderdeel
Otterrichel
Aanzichten Oost- en Westzijde Joostdammerbrug, doorsnede en details

Objectcode intern	Projectnummer	Documentnr. DMS	Tekeningnummer	Blad	Aantal	Versie	Datum
-	402112	-	402112.01-93.V0	1	1	0a	21-04-2022

Documentsoort	Bestek(deel)	Formaat	Schaal	Afdeling	Getekend	Accoord	Projectfase	Status
TEKENING	-	A0	1:20/5	IB	H.C.M.	L.M.	VOORBEREIDING	CONCEPT

TEMPLATE: NL5S - PLOTZONAL V1